НТФВ.711342.003

Перв. примен.

Справ. №

Подп. и дата

Инв. № дубл.

Взам. инв. №

Подп. и дата

Инв. № подл.

Ra 3,2

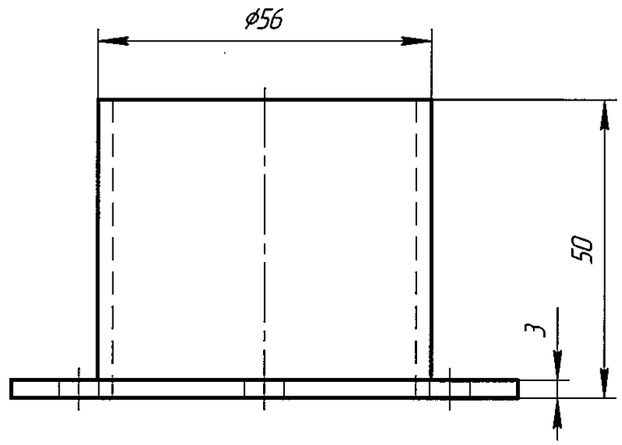

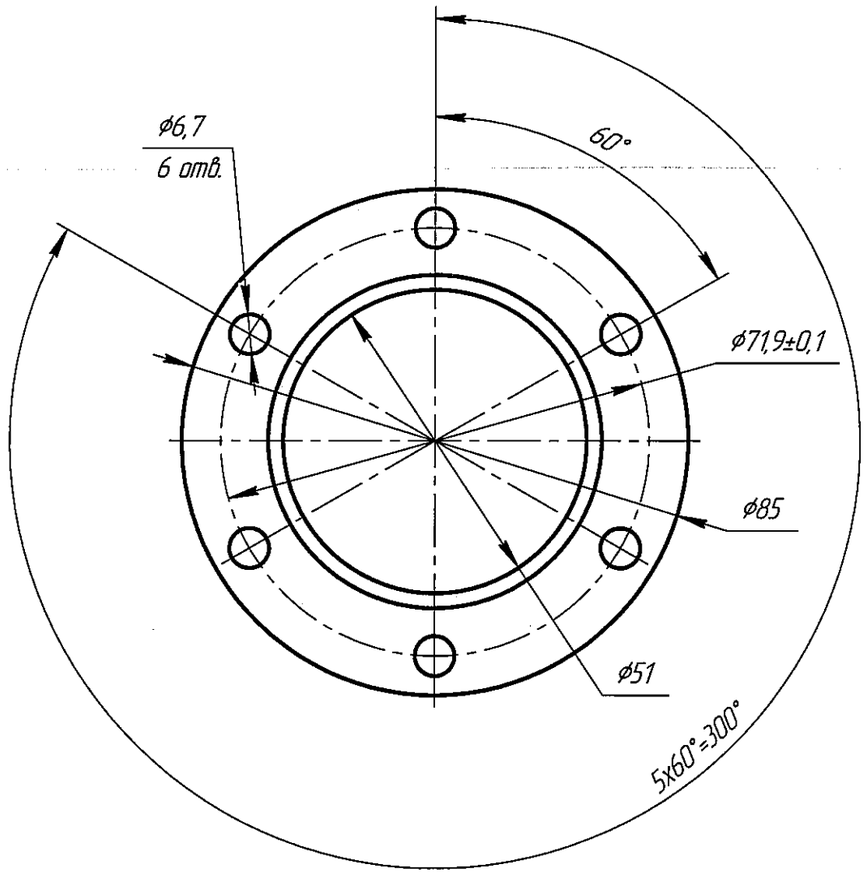

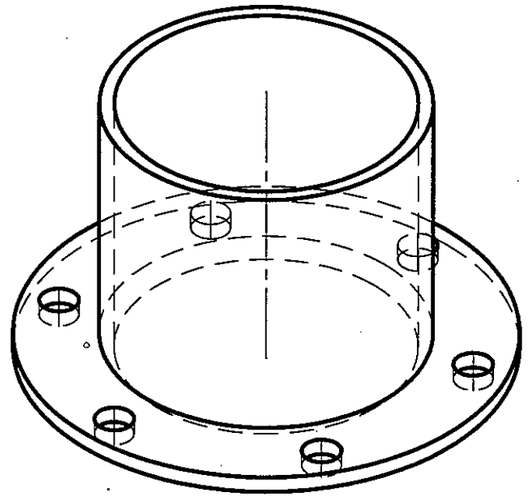

1. H14; h14; IT14/2.
2. Неуказанные радиусы скруглений от инструмента R0,2 мм.

					НТФВ.711342.003			
Изм.	Лист	№ докум.	Подп.	Дата		Лит.	Масса	Масштаб
Разраб.		Смирнов		22.05.22	Фланец	0	63 гр.	1:1
Пров.		Чернов		22.05.22		Лист	Листов 1	
Т.контр.								
Н.контр.					Графит 2124рТ	АО "ОВС"		
Утв.								

Копировал

Формат А3